AVENUE Led::
TOP

salvi
lighting barcelona

Led::

AVENUE TOP

Característiques Tècniques

Un clàssic modern i elegant que llueix a tot arreu, pensada per a llocs singulars o històrics. Cos en fosa d'alumini per a l'enllumenat públic.

Ideal per il·luminar carrers, avingudes, zones de vianants, zones residencials, parcs i jardins.

Per instal·lar de 4 a 9m d'alçada.

Dimensions característiques: 980 x Ø490 mm.

Potència màxima 125W / Flux màxim 19700lm.

Composta de cos hexagonal, tapa superior i estructura de fixació en aliatge d'alumini tipus EN AC 44300 de baix contingut de coure (<0.1%). Fixació vertical sobre suport mitjançant mascle roscat 3/4'' o amb adaptador a tub Ø60mm al suport.

Tancament/obertura manual per a un manteniment sense eines, vareta telescòpica d'acer inoxidable de seguretat que manté la tapa oberta durant les operacions de manteniment i junta d'estanquitat de silicona.

Pes aprox.: 12Kg.

IP66 / IK08 / IK10

Difusor de policarbonat injectat transparent o glacejat en forma de cubeta.

Sistema de Leds d´alta eficiència en disposició circular. El tipus i la quantitat de leds varien en funció de la versió. Hi ha una versió per a cada necessitat de rendiment, durabilitat i cost.

Incorpora sistema SNAP o placa dissipadora COOL B per a la dissipació de la calor.

Set de lents independents de disseny propi a PMMA òptic amb rendiment de fins al 93%. Opcionalment reflector del darrere recuperador de flux en PMMA injectat i aluminitzat amb alt índex de reflectivitat (95%). L'àmplia gamma de lents i reflectors disponibles permet solucionar totes les necessitats fotomètriques de manera òptima.

Temperatura de color: 3000 K o 4000 K. Opcionalment per a zones amb protecció mediambiental: filtre ambre, 2200ºK o 2700ºK.

FHS < 0.1% (Tancament lenticular i vidre pla).

CRI mínim 70.

Vida útil: L90B10 > 100.000 h (consulteu segons tipus de LED i configuració).

Voltatge AC 220V-240V ~ 50/60Hz. Classe I / Classe II opcional.

Color Negre N1. Altres colors disponibles.

Normes: IEC 60598, IEC 62031, IEC 62471, IEC 60529, EN 55015, IEC 61000, IEC 61547, IEC 62493, IEC 62471, IEC 61437, IEC 62.

ISO 9001, ISO 14001, ISO 45001.

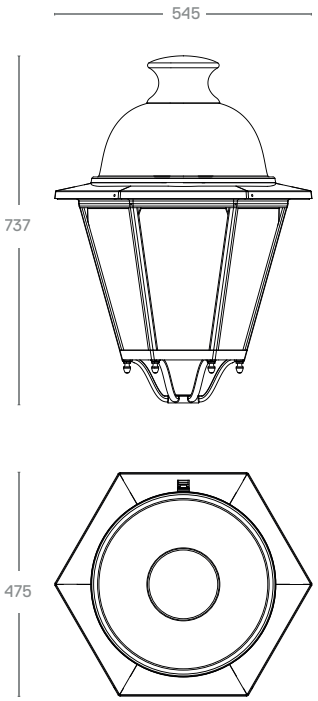

Fotometries

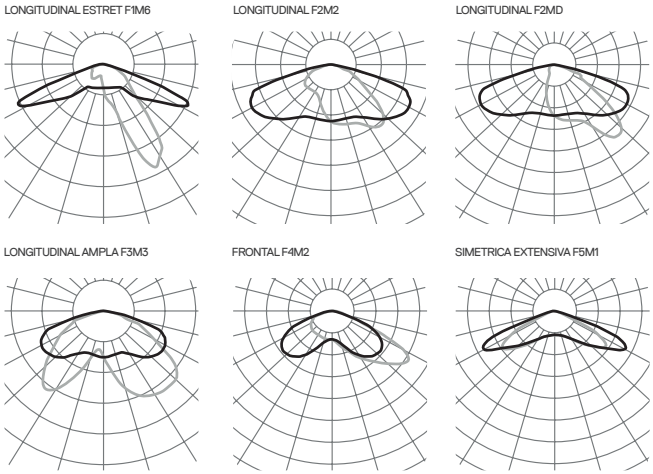

Consulteu el configurador de producte per a altres opcions.

Versions

PCB			3000K		4000K	
	mA	W	lm	lm/W	lm	lm/W
085	350	19	2960	155	3040	160
	500	26	4080	156	4240	163
	700	37	5360	144	5600	151
185	350	41	6660	162	6840	166
	500	59	9180	155	9540	161
	600	70	10620	151	11160	159
186	350	41	6660	162	6840	166
	500	59	9180	155	9540	161
	600	70	10620	151	11160	159
16W	350	67	9600	143	10240	152
	500	96	13280	138	14240	148
	500	96	13280	138	14240	148
16Y	350	67	9600	143	10240	152
	500	96	13280	138	14240	148
	500	96	13280	138	14240	148
28W	350	117	16800	143	17920	153
	400	134	21000	156	22680	169
28Z	350	117	16800	143	17920	153
	400	134	21000	156	22680	169
28U	350	64	9800	153	10360	161
	500	91	13440	147	14560	160
	800	146	20440	140	22120	151
28V	350	64	9800	153	10360	161
	500	91	13440	147	14560	160
	600	109	15960	146	17360	159
16D	350	18	2720	151	2880	160
	500	26	3680	141	4000	153
	700	36	4960	137	5440	151

A causa de la constant evolució tecnològica, SALVI es reserva el dret de modificar les especificacions sense avís previ. La informació que conté aquest document és orientativa i no suposa cap compromís contractual.