BALIZA NOVA S Led::

salvi
lighting barcelona

Led::

BALIZA NOVA S

Caratteristiche tecniche

Dissuasore triangolare con lati curvi formato da lamelle unite tra loro, a protezione del gruppo ottico da atti vandalici.0

Ideale per illuminare percorsi in zone residenziali, zone pedonali.

Punto luce alto 40 cm.

Dimensioni caratteristiche: Ø240 x 400 mm.

Potenza massima 40W /

Corpo in fusione di alluminio (E N1706 43000) Fissaggio con tasselli di base Ø173 mm.

Accesso all'apparecchiatura attraverso il coperchio frontale, fissato al corpo con viti imperdibili M6.

Peso approssimativo: 7Kg.

IP65 / IK09

Diffusore in policarbonato iniettato trasparente o satinato a forma di coppa.

Include 2 moduli con 9 Led ad alta efficienza. Controlla altre opzioni.

Include piastra del dissipatore di calore.

Temperatura colore: 3000°K o 4000°K. A scelta per aree con protezione ambientale: filtro ambra, 2200°K o 2700°K.

FHS < 0,1%.

CRI minimo 70.

Vita utile: L90B10 > 100.000 h (consultare a seconda del tipo di LED e della configurazione).

Tensione AC 220V-240V ~ 50/60Hz. Classe I / Classe II opzionale.

Colore Marrone Sabbia M2. Altri colori disponibili.

Norme: IEC 60598, IEC 62031, IEC 62471, IEC 60529, EN 55015, IEC 61000, IEC 61547, IEC 62493, IEC 62471, IEC 61437, IEC 62384, EN 50102, CE.

ISO9001, ISO14001, ISO45001.

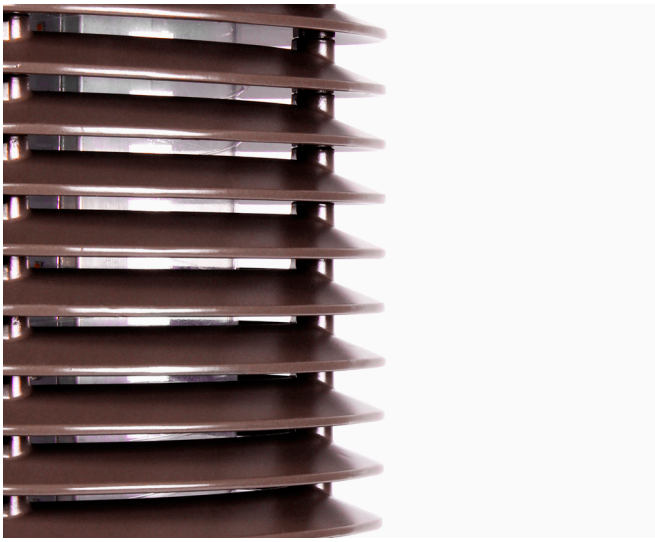

Versioni

PCB			3000K		4000K	
	mA	W	lm	lm/W	lm	lm/W
18X	350	19	3060	161	3240	170
	500	27	4320	160	4500	166
	700	38	5760	151	5940	156

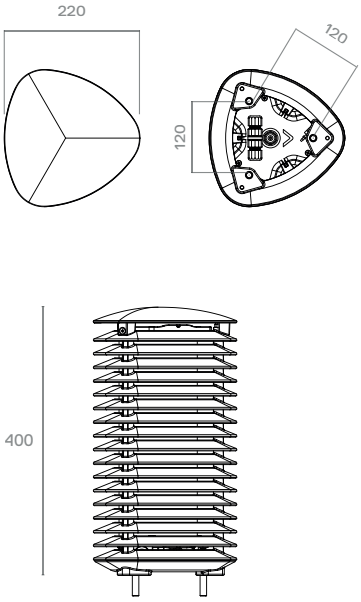

A causa della continua evoluzione tecnologica, SALVI si riserva il diritto di modificare le specifiche senza preavviso. Le informazioni contenute in questo documento sono indicative e non implicano alcun impegno contrattuale.