ICE L TOP

Led::

salvi
lighting barcelona

Led::

ICE L TOP

Caratteristiche tecniche

Un concetto originale e rivoluzionario di illuminazione a LED, disponibile per l'uso nell'illuminazione pubblica e per dare nuova luce agli spazi urbani.Disegno: L. Elizalde.

Ideale per l'illuminazione di strade, viali, aree residenziali, parchi e giardini, aree pedonali.

Da installare da 4 a 6 m di altezza.

Dimensioni caratteristiche: Ø460 x 450 mm.

Potenza massima 50W / Flusso massimo 7450lm.

Composto da un corpo in PMMA ad alta resistenza agli urti. Copertura e supporto in pressofusione di alluminio EN AC-44300 a basso contenuto di rame (<0,1%). Fissaggio verticale su colonna con terminale maschio Ø60mm.

Apertura del coperchio superiore fissata con 4 viti imperdibili. Guarnizione in silicone.

Peso approssimativo: 5Kg.

IP66 / IK09

Optional con diffusore satinato (versione comfort).

Incorpora 24 LED ad alta efficienza in una disposizione circolare.

I LED fissati al corpo principale trasmettono il calore per conduzione e il radiatore di raffreddamento integrato nel corpo dissipa il calore verso l'esterno per convezione in modo estremamente efficiente.

Set di lenti indipendenti di nostra progettazione in PMMA ottico con efficienza fino al 93%. Opzionalmente riflettore posteriore per il recupero del flusso in PMMA iniettato e alluminizzato ad alto indice di riflettività (95%). L'ampia gamma di lenti e riflettori disponibili permette di risolvere in modo ottimale tutte le esigenze fotometriche.

Temperatura colore: 3000°K o 4000°K. A scelta: 2200°K o 2700°K.

FHS < 5%.

CRI minimo 70.

Vita utile: L90B10 > 100.000 h (consultare a seconda del tipo di LED e della configurazione).

Tensione AC 220V-240V ~ 50/60Hz. Classe I / Classe II opzionale.

Colore Grigio Argento G2. Altri colori disponibili.

Norme: IEC 60598, IEC 62031, IEC 62471, IEC 60529, EN 55015, IEC 61000, IEC 61547, IEC 62493, IEC 62471, IEC 61437, IEC 62384, EN 50102, CE.

ISO9001, ISO14001, ISO45001.

Fotometrie

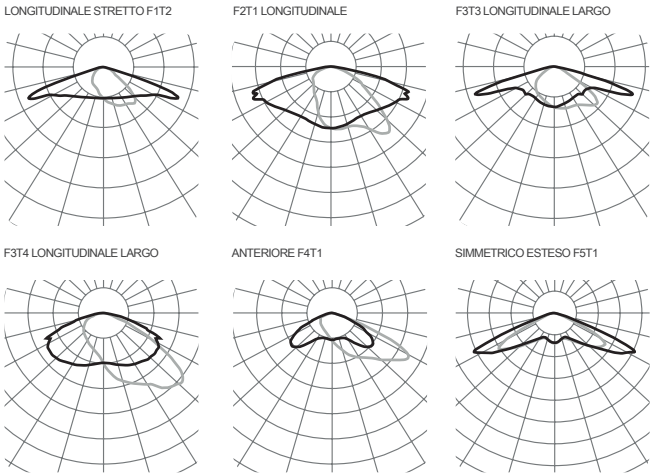

Consultare il configuratore prodotto per altre opzioni.

Versioni

PCB			3000K		4000K	
	mA	W	lm	lm/W	lm	lm/W
24F	350	23	4080	177	4320	187
	500	33	5760	174	6000	181
	1500	101	14400	142	14880	147
24G	350	23	4080	177	4320	187
	500	33	5760	174	6000	181
	750	50	8640	172	8880	177
24H	350	27	2640	97	2640	97
	500	39	3600	92	3600	92
	750	59	5280	89	5280	89

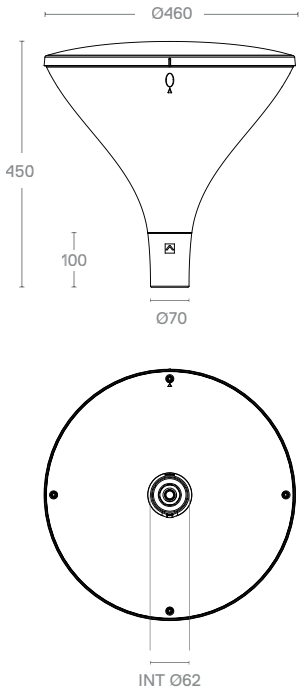

A causa della continua evoluzione tecnologica, SALVI si riserva il diritto di modificare le specifiche senza preavviso. Le informazioni contenute in questo documento sono indicative e non implicano alcun impegno contrattuale.