ICON LAT

Led::

EXTERIOR | ICON LAT

salvi
lighting barcelona

Led::

ICON LAT

Caractéristiques techniques

Un concept original et révolutionnaire d'éclairage LED, qui offre de nouvelles possibilités d'utilisation dans l'éclairage public et donne un nouvel éclairage aux espaces urbains.Conception : J. Ribaudi.

Idéal pour l'éclairage des rues, avenues, zones résidentielles, parcs et jardins, zones piétonnes.

A installer de 4 à 6m de haut.

Dimensions caractéristiques : Ø570 x 235 mm.

Puissance maximale 90W / Flux maximal 8800lm.

Composé d'un corps et d'un couvercle en PMMA à haute résistance aux chocs et d'un support en aluminium moulé sous pression EN AC-44300 à faible teneur en cuivre (<0,1%) Fixation verticale sur colonne avec un embout mâle Ø 60 mm, mais aussi latéralement et au mur au moyen d'un bras spécial.

Ouverture filetée manuelle par le haut. jØint en silicone.

Poids approximatif : 7Kg.

IP66 / IK08

En option avec diffuseur dépoli (version confort).

Il intègre 24 ou 44 LED à haut rendement dans une disposition circulaire.

Les LED fixées au corps principal transmettent la chaleur par conduction, et le radiateur de refroidissement intégré dans le corps dissipe la chaleur vers l'extérieur par convection de manière extrêmement efficace.

Ensemble de lentilles indépendantes de notre propre conception en PMMA optique avec une efficacité allant jusqu'à 93%. En option, réflecteur arrière pour récupération de flux en PMMA injecté et aluminisé à haut indice de réflectivité (95%). La large gamme de lentilles et de réflecteurs disponibles permet de répondre de manière optimale à tous les besoins photométriques.

Température de couleur : 3000°K ou 4000°K. Au choix : 2200°K ou 2700°K.

FHS < 5 %.

IRC minimum 70.

Durée de vie : L90B10 > 100 000 h (consulter selon le type de LED et la configuration).

Tension alternative 220V-240V ~ 50/60Hz. Classe I / Classe II en option.

Couleur Gris Argent G2. Autres couleurs disponibles.

Normes : CEI 60598, CEI 62031, CEI 62471, CEI 60529, EN 55015, CEI 61000, CEI 61547, CEI 62493, CEI 62471, CEI 61437, CEI 62384, EN 50102, CE.

ISO9001, ISO14001, ISO45001.

Photométries

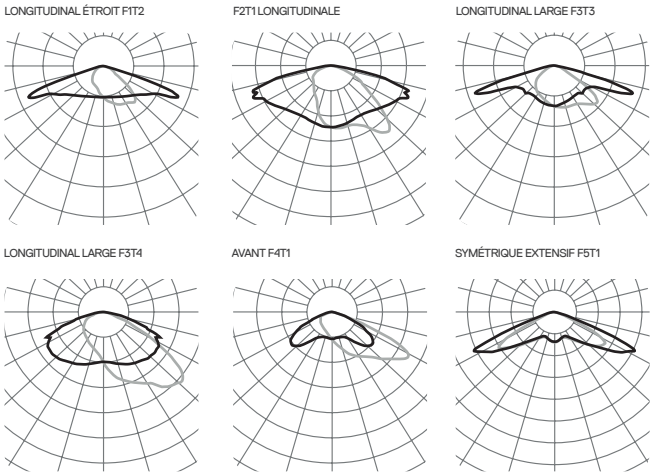

Consultez le configurateur de produit pour d'autres options.

Versions

PCB			3000K		4000K	
	mA	W	lm	lm/W	lm	lm/W
44Y	350	49	4840	98	4840	98
	500	69	6600	95	6600	95
	500	69	6600	95	6600	95
24A	350	26	3840	147	4080	156
	500	37	5520	149	5760	155
	1300	95	12720	133	13200	138
24B	350	26	3840	147	4080	156
	500	37	5520	149	5760	155
	600	44	6480	147	6720	152
24I	350	27	4080	151	4320	160
	500	38	5520	145	6000	157
	1200	91	12000	131	12960	142
24J	350	27	4080	151	4320	160
	500	38	5520	145	6000	157
	700	53	7440	140	8160	153
	0	0	0	0	0	0
	0	0	0	0	0	0
	0	0	0	0	0	0
	0	0	0	0	0	0
	0	0	0	0	0	0
	0	0	0	0	0	0
	0	0	0	0	0	0
	0	0	0	0	0	0
	0	0	0	0	0	0
	0			0		0
	0			0		0
	0			0		0
	0	0	0	0	0	0
	0	0	0	0	0	0
	0	0	0	0	0	0

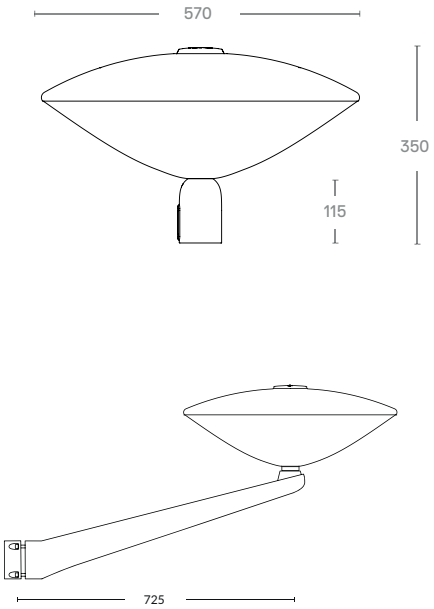

En raison de l'évolution technologique constante, SALVI se réserve le droit de modifier les spécifications sans préavis. Les informations contenues dans ce document sont indicatives et n'impliquent aucun engagement contractuel.

CE
MANAGEMENT SYSTEM CERTIFICATION DNV ISO 9001 • ISO 14001 ISO 45001