VENUS S Led::
PRO 0

salvi
lighting barcelona

Led::

VENUS S PRO 0

Caratteristiche tecniche

L'intramontabile lampada Venus si inserisce perfettamente in qualsiasi ambiente urbano.Disegno: L. Sandoval.

Ideale per illuminare strade, viali, aree pedonali, parchi e giardini.

Da installare da 4,5 a 9 m di altezza.

Dimensioni caratteristiche: 300 x Ø520 mm.

Potenza massima 125W / Flusso massimo 19700lm.

Composto da corpo, coperchio e supporto di fissaggio in lega di alluminio tipo EN AC 43000 a basso contenuto di rame (<0,1%). Fissaggio: laterale per colonna con inclinazione 22º e ingresso maschio Ø60mm.

Chiusura manuale tramite leva di sicurezza a scatto in fusione di alluminio integrata nel coperchio, asta telescopica di sicurezza in acciaio inox per il fissaggio del coperchio aperto e guarnizione di tenuta in silicone.

Peso approssimativo: 10Kg.

IP66 / IK08 / IK09 / IK10

Diffusore lenticolare in PMMA o diffusore in vetro piano temperato.

Sistema LED ad alta efficienza con disposizione circolare. Il tipo e il numero di LED variano a seconda della versione. Esiste una versione per ogni esigenza per prestazioni, durata e costo.

Incorpora il sistema SNAP per la dissipazione del calore.

Set di lenti indipendenti di nostra progettazione in PMMA ottico con efficienza fino al 93%. Opzionalmente riflettore posteriore per il recupero del flusso in PMMA iniettato e alluminizzato ad alto indice di riflettività (95%). L'ampia gamma di lenti e riflettori disponibili permette di risolvere in modo ottimale tutte le esigenze fotometriche.

Temperatura colore: 3000ºK o 4000ºK. A scelta per aree con protezione ambientale: filtro ambra, 2200ºK o 2700ºK.

FHS < 0,1%.

CRI minimo 70.

Vita utile: L90B10 > 100.000 h (consultare a seconda del tipo di LED e della configurazione).

Tensione AC 220V-240V ~ 50/60Hz. Classe I / Classe II opzionale.

Colore Grigio Argento G2. Altri colori disponibili.

Norme: IEC 60598, IEC 62031, IEC 62471, IEC 60529, EN 55015, IEC 61000, IEC 61547, IEC 62493, IEC 62471, IEC 61437, IEC 62384, EN 50102, CE.

ISO9001, ISO14001, ISO45001.

Fotometrie

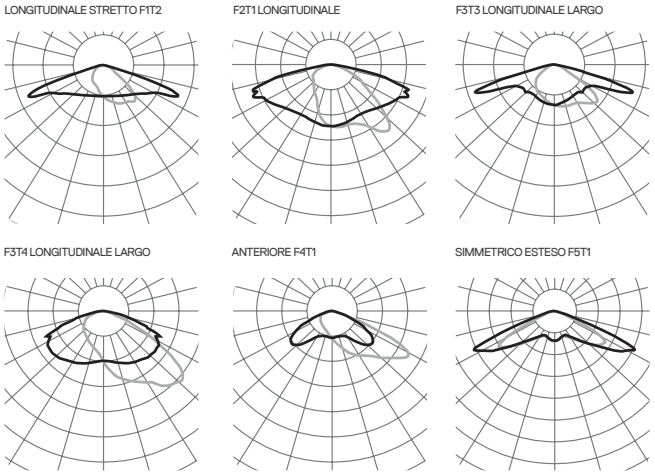

Consultare il configuratore prodotto per altre opzioni.

Versioni

PCB			3000K		4000K	
	mA	W	lm	lm/W	lm	lm/W
085	350	19	2960	155	3040	160
	500	26	4080	156	4240	163
	700	37	5360	144	5600	151
185	350	41	6660	162	6840	166
	500	59	9180	155	9540	161
	600	70	10620	151	11160	159
16U	350	17	2560	150	2720	160
	500	25	3680	147	3840	153
	700	34	4960	145	5120	150
16T	350	17	2560	150	2720	160
	500	25	3680	147	3840	153
	1400	68	8960	131	9280	136
186	350	41	6660	162	6840	166
	500	59	9180	155	9540	161
	600	70	10620	151	11160	159
32T	350	34	5120	150	5440	160
	500	49	7360	150	7680	156
	1000	97	13440	138	14080	145
32U	350	34	5120	150	5440	160
	500	49	7360	150	7680	156
	700	68	9920	145	10240	150
16M	350	68	9440	138	10080	148
	500	97	12800	131	13760	141
	500	97	12800	131	13760	141
16N	350	68	9440	138	10080	148
	500	97	12800	131	13760	141
	500	97	12800	131	13760	141
16W	350	67	9600	143	10240	152
	500	96	13280	138	14240	148
	500	96	13280	138	14240	148

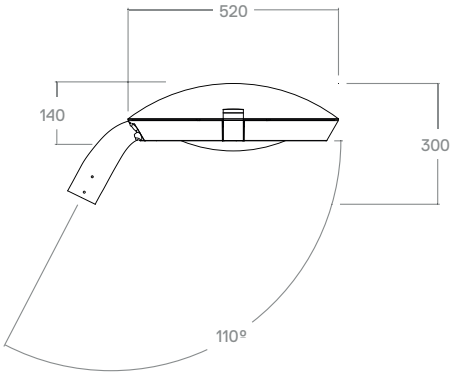

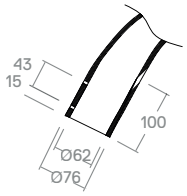

A causa della continua evoluzione tecnologica, SALVI si riserva il diritto di modificare le specifiche senza preavviso. Le informazioni contenute in questo documento sono indicative e non implicano alcun impegno contrattuale.